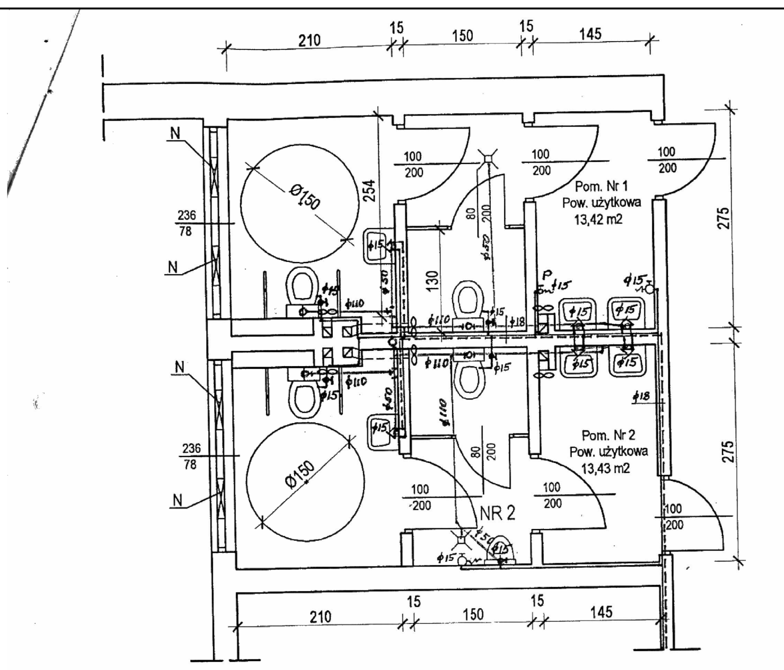

Pom. higieniczno - sanitarne
Lokalizacja - parter
N - nawiewniki higrosterowne 50 m3/h

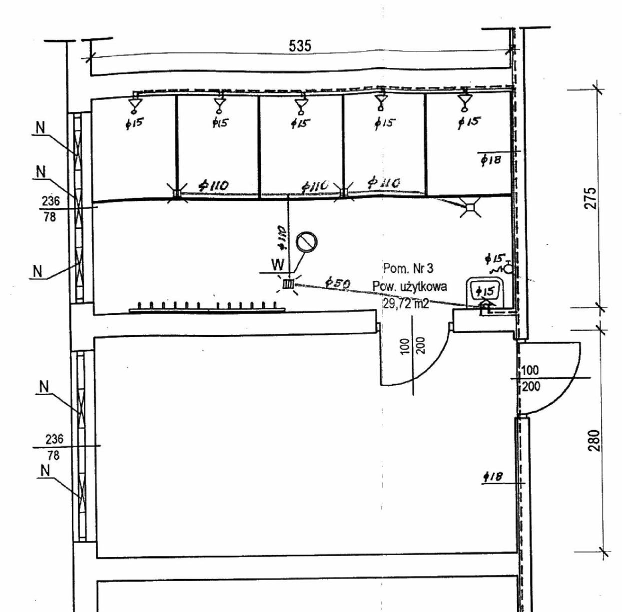

Pom. higieniczno - sanitarne
Lokalizacja - parter
N - nawiewniki higrosterowne 50 m3/h
W - Wentylator fachowy WD-16

Nazwa obiektu	REMONT ŁAZIENEK LICEUM OGÓLNOKSZT.		
Adres Obiektu	JĘDRZEJÓW, 11 LISTOPADA 37 DZ. Nr 289/1		
Przedmiot rysunku	INSTALACJA WOD-KAN. ŁAZIENKI Nr 1, 2, 3 - PARTER		Skala 1:50
Projektował	Nr upr.	Data	Podpis
Czesław Olszak	111/93, 97/87	VIII 2010	
Sprawdził	Nr upr.	Data	Podpis
mgr inż. Z.Zygulski	SWK-0133/PWOS/04	VIII 2010	

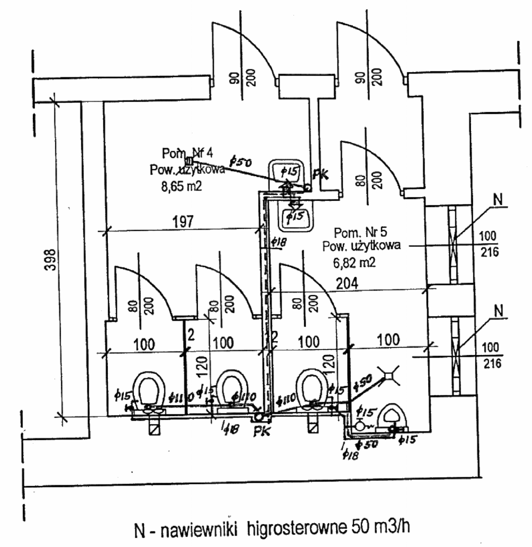

N - nawiewniki higrosterowne 50 m3/h
Pom. higieniczno - sanitarne Nr 4, Nr 5
Lokalizacja - parter

Nazwa obiektu	REMONT ŁAZIENEK - LICEUM OGÓLNOKSZT.		
Adres Obiektu	JĘDRZEJÓW, 11 LISTOPADA 37 DZ. Nr 289/1		
Przedmiot rysunku	INSTALACJA WOD-KAN. ŁAZIENKI Nr 4, 5 - PARTER		Skala 1:50
Projektował	Nr upr.	Data	Podpis
Czesław Olszak	111/93, 97/87	VIII 2010	
Sprawdził	Nr upr.	Data	Podpis
mgr inż. Z.Zygulski	SWK-0133/PWOS/04	VIII 2010	

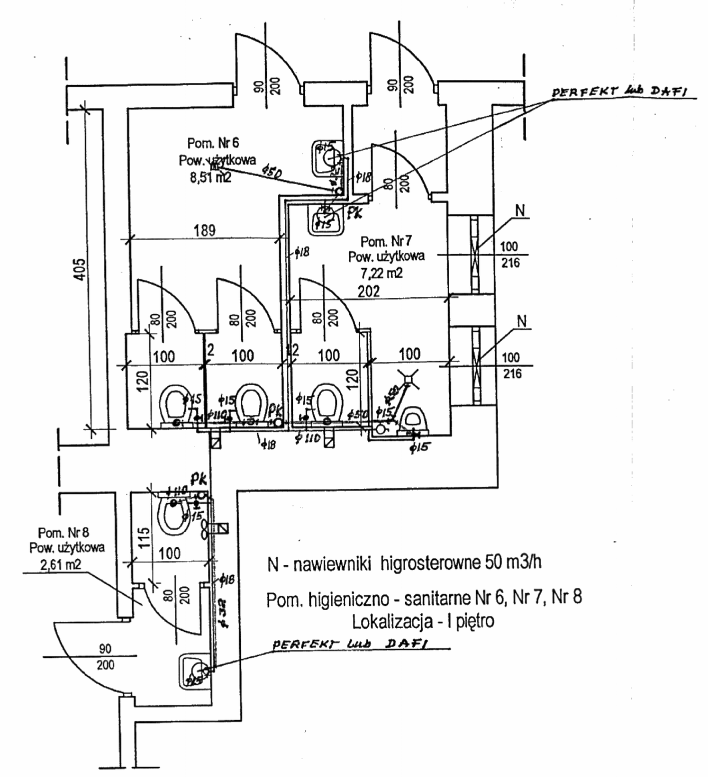

N - nawiewniki higrosterowne 50 m3/h
Pom. higieniczno - sanitarne Nr 6, Nr 7, Nr 8
Lokalizacja - I piętro

Nazwa obiektu	REMONT ŁAZIENEK - LICEUM OGÓLNOKSZT.		
Adres Obiektu	JĘDRZEJÓW, 11 LISTOPADA 37 DZ. 289/1		
Przedmiot rysunku	INSTALACJA WOD-KAN. ŁAZIENKI Nr 6, 7, 8 - I PIĘTRO		Skala 1:50
Projektował	Nr upr.	Data	Podpis
Czesław Olszak	111/93, 97/87	VIII 2010	
Sprawdził	Nr upr.	Data	Podpis
mgr inż. Z.Zygulski	SWK-0133/PWOS/04	VIII 2010	

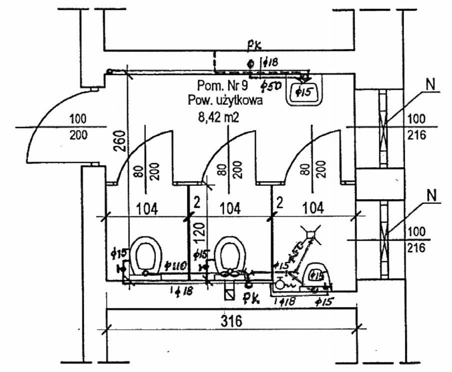

N - nawiewniki higrosterowne 50 m3/h
Pom. higieniczno - sanitarne Nr 9
Lokalizacja - II piętro

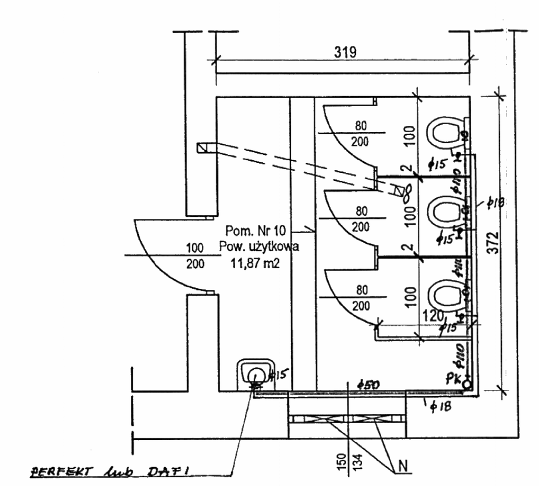

N - nawiewniki higrosterowne 50 m3/h
Pom. higieniczno - sanitarne NR 10
Lokalizacja - II piętro

Nazwa obiektu	REMONT ŁAZIENEK LICEUM OGÓLNOKSZT.		
Adres Obiektu	JĘDRZEJÓW, 11 LISTOPADA 37 DZ. Nr 289/1		
Przedmiot rysunku	INSTALACJA WOD-KAN. ŁAZIENKI Nr 9, 10 - II PIĘTRO		Skala
Projektował	Nr upr.	Data	Podpis
Czesław Olszak	111/93, 97/87	VIII 2010	
Sprawdził	Nr upr.	Data	Podpis
mgr inż. Z.Zygulski	SWK-0133/PWOS/04	VIII 2010	

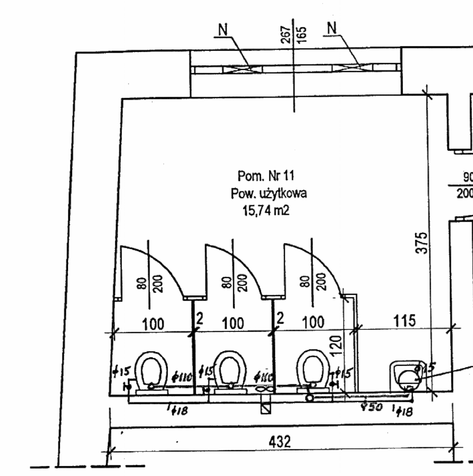

Pom. higieniczno - sanitarne Nr 11
Lokalizacja - III piętro
N - nawiewniki higrosterowne 50 m3/h

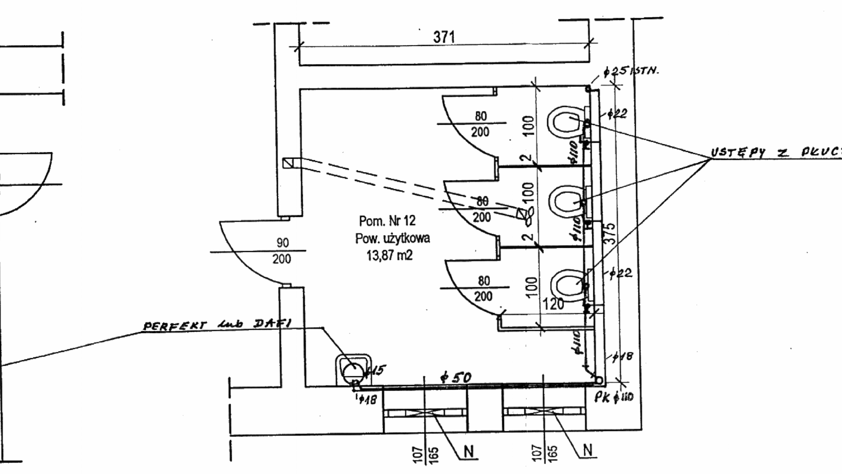

Pom. higieniczno - sanitarne Nr 12
Lokalizacja - III piętro
N - nawiewniki higrosterowne 50 m3/h

Nazwa obiektu	REMONT ŁAZIENEK LICEUM OGÓLNOKSZT.		
Adres Obiektu	JĘDRZEJÓW, 11 LISTOPADA 37 DZ. Nr 289/1		
Przedmiot rysunku	INSTALACJA WOD-KAN. ŁAZIENKI Nr 11, 12 - III PIĘTRO		Skala 1:50
Projektował	Nr upr.	Data	Podpis
Czesław Olszak	111/93, 97/87	VIII 2010	
Sprawdził	Nr upr.	Data	Podpis
mgr inż. Z.Zygulski	SWK-0133/PWOS/04	VIII 2010	