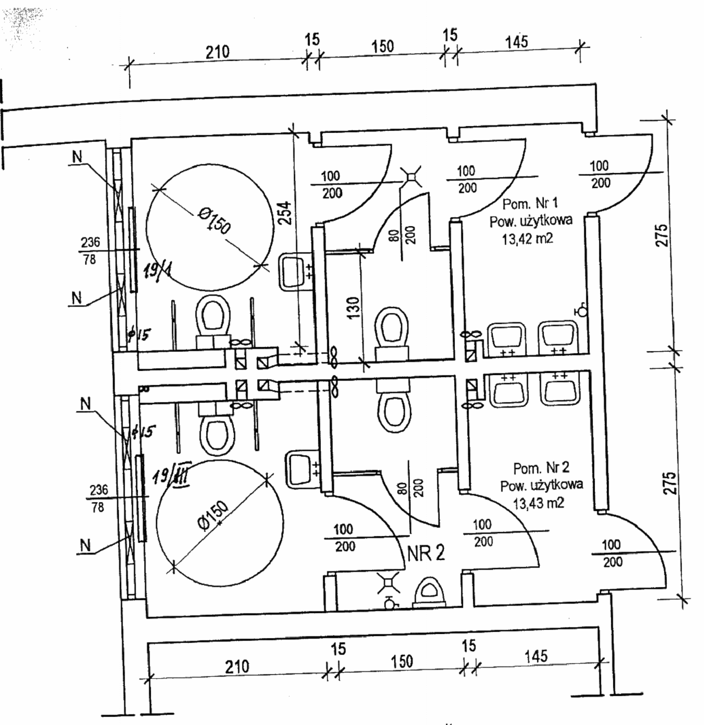

Pom. higieniczno - sanitarne

Lokalizacja - parter

N - nawiewniki higrosterowne 50 m3/h

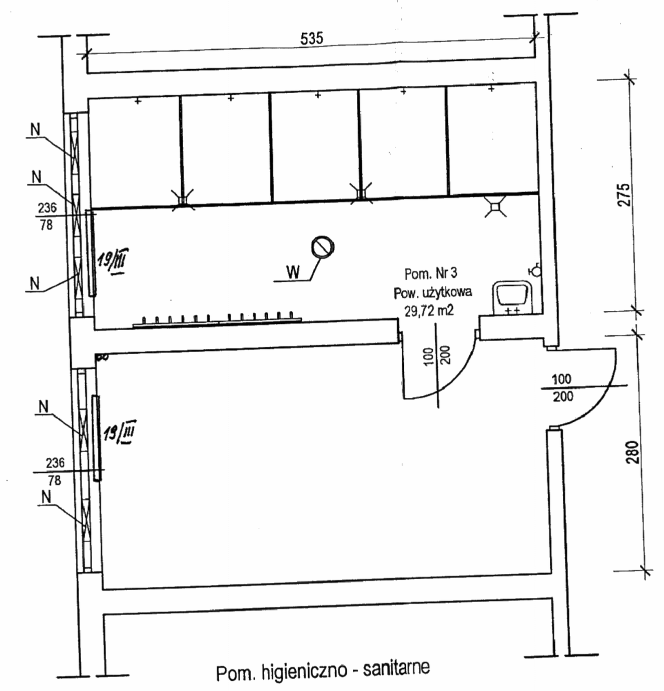

Pom. higieniczno - sanitarne

Lokalizacja - parter

N - nawiewniki higrosterowne 50 m3/h

W - Wentylator fachowy WD-16

Nazwa obiektu	REMONT ŁAZIENEK - LICEUM OGÓLNOKSZT.
Adres Obiektu	JĘDRZEJÓW, 11 LISTOPADA 37 DZ. Nr 289/1
Przedmiot rysunku	INSTALACJA C. OGRZEW. ŁAZIENKI Nr 1,2,3 - PARTER — Skala 1:50
Projektował: Czesław Olszak	Nr upr. 111/93, 97/87 — Data VIII 2010
Sprawdził: mgr inż. Z.Zygulski	Nr upr. SWK-0133/PWOS/04 — Data VIII 2010

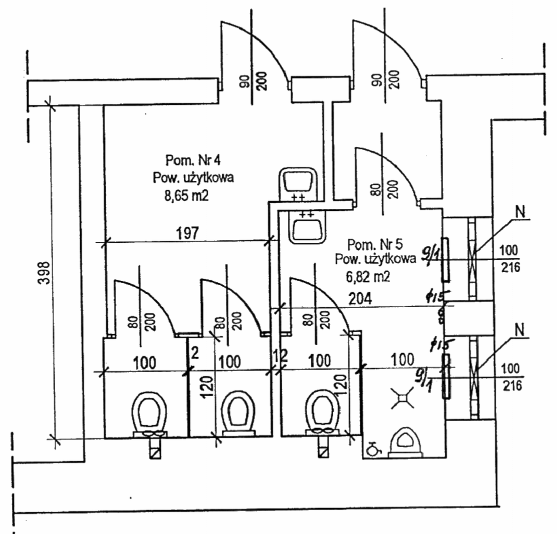

N - nawiewniki higrosterowne 50 m3/h

Pom. higieniczno - sanitarne Nr 4, Nr 5

Lokalizacja - parter

Nazwa obiektu	REMONT ŁAZIENEK - LICEUM OGÓLNOKSZT.
Adres Obiektu	JĘDRZEJÓW, 11 LISTOPADA 37 DZ. Nr 289/1
Przedmiot rysunku	INSTALACJA C. OGRZEW. ŁAZIENKI Nr 4, 5 - PARTER
Projektował: Czesław Olszak	Nr upr. 111/93, 97/87 — Data VIII 2010
Sprawdził: mgr inż. Z.Zygulski	Nr upr. SWK-0133/PWOS/04 — Data VIII 2010

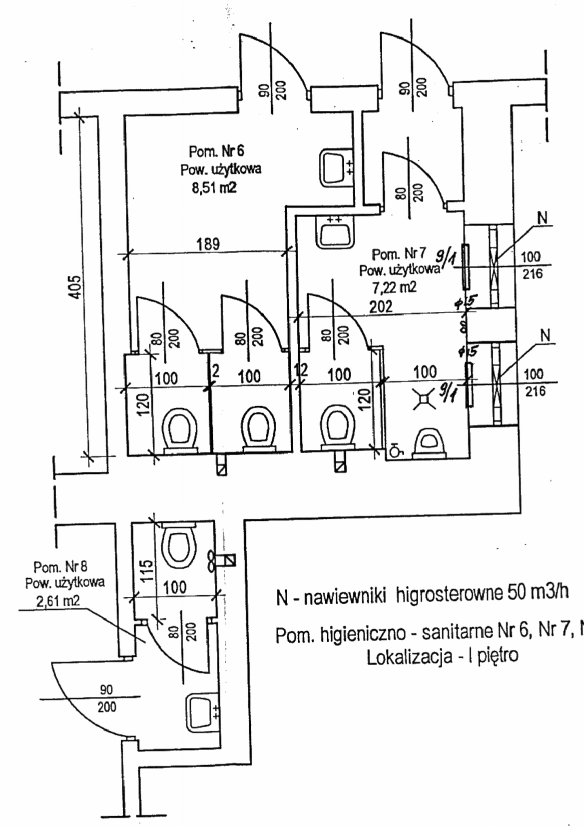

N - nawiewniki higrosterowne 50 m3/h

Pom. higieniczno - sanitarne Nr 6, Nr 7, Nr 8

Lokalizacja - I piętro

Nazwa obiektu	REMONT ŁAZIENEK - LICEUM OGÓLNOKSZT.
Adres Obiektu	JĘDRZEJÓW, 11 LISTOPADA 37 DZ. Nr 289/1
Przedmiot rysunku	INSTALACJA C. OGRZEW. ŁAZIENKI Nr 6, 7, 8 - I PIĘTRO
Projektował: Czesław Olszak	Nr upr. 111/93, 97/87 — Data VIII 2010
Sprawdził: mgr inż. Z.Zygulski	Nr upr. SWK-0133/PWOS/04 — Data VIII 2010

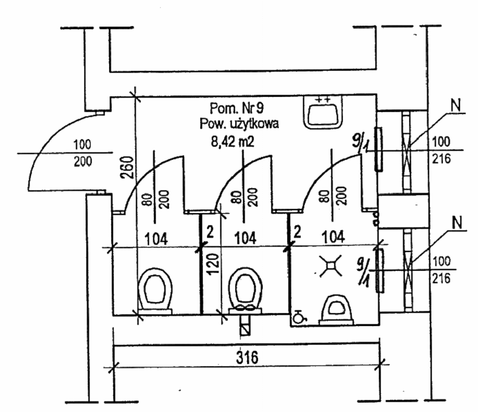

N - nawiewniki higrosterowne 50 m3/h

Pom. higieniczno - sanitarne Nr 9

Lokalizacja - II piętro

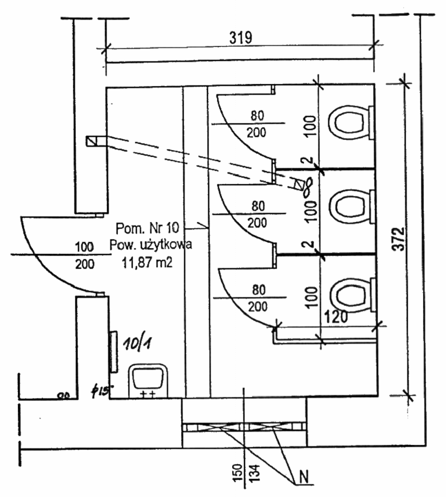

N - nawiewniki higrosterowne 50 m3/h

Pom. higieniczno - sanitarne NR 10

Lokalizacja - II piętro

Nazwa obiektu	REMONT ŁAZIENEK - LICEUM OGÓLNOKSZT.
Adres Obiektu	JĘDRZEJÓW, 11 LISTOPADA 37 DZ. Nr 289/1
Przedmiot rysunku	INSTALACJA C. OGRZEW. ŁAZIENKI Nr 9, 10 - II PIĘTRO
Projektował: Czesław Olszak	Nr upr. 111/93, 97/87 — Data VIII 2010
Sprawdził: mgr inż. Z.Zygulski	Nr upr. SWK-0133/PWOS/04 — Data VIII 2010

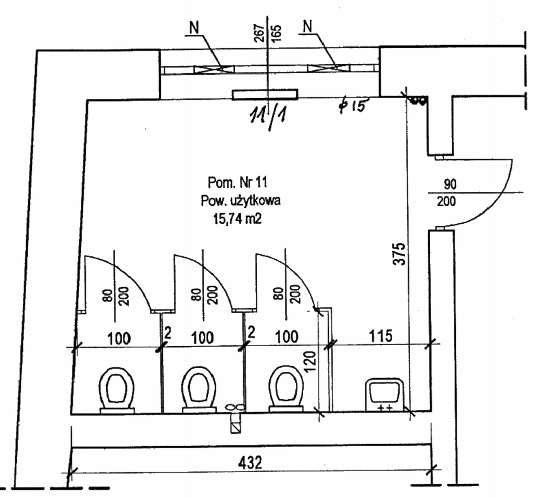

Pom. higieniczno - sanitarne Nr 11

Lokalizacja - III piętro

N - nawiewniki higrosterowne 50 m3/h

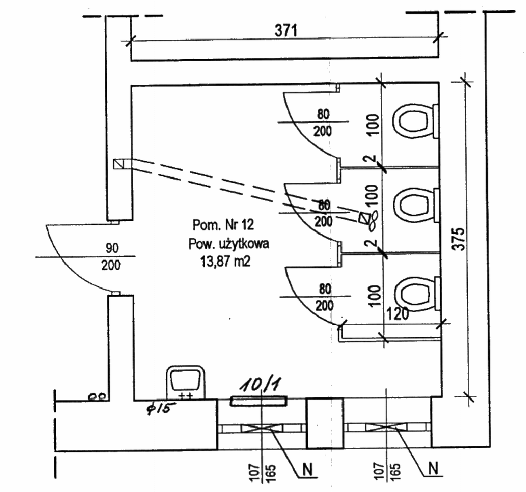

Pom. higieniczno - sanitarne Nr 12

Lokalizacja - III piętro

N - nawiewniki higrosterowne 50 m3/h

Nazwa obiektu	REMONT ŁAZIENEK - LICEUM OGÓLNOKSZT.
Adres Obiektu	JĘDRZEJÓW, 11 LISTOPADA 37 DZ. Nr 289/1
Przedmiot rysunku	INSTALACJA C. OGRZEW. ŁAZIENKI Nr 11, 12 - III PIĘTRO — Skala 1:50
Projektował: Czesław Olszak	Nr upr. 111/93, 97/87 — Data VIII 2010
Sprawdził: mgr inż. Z.Zygulski	Nr upr. SWK-0133/PWOS/04 — Data VIII 2010