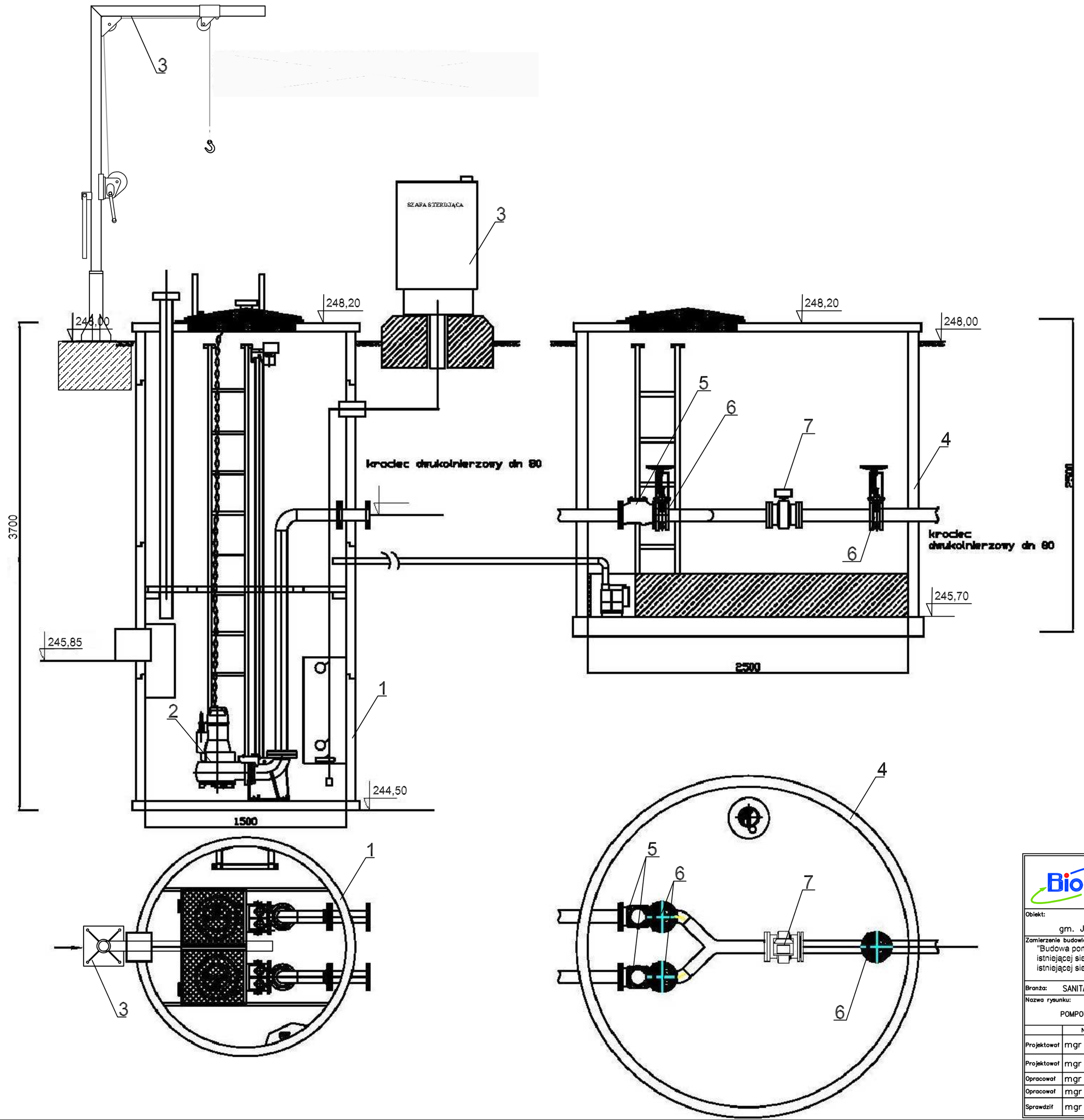

1. KOMPLETNY ZBIORNIK POMPOWNI WRAZ Z UZBROJENIEM, Z DNEM SZCZELNYM Z KRĘGÓW BETONOWYCH ŁĄCZONYCH NA USZCZELKĘ
2. POMPY ZATAPIALNE DO ŚCIEKÓW: Q=4,2l, H=46m sł. wody P=15kW (2szt.)
3. SZAFA ZASILAJĄCO STEROWNICZA
4. KOMPLETNA KOMORA ARMATURY Z KRĘGÓW BETONOWYCH ŁĄCZONYCH NA USZCZELKĘ
5. ZAWÓR ZWROTNY KULOWY KOŁNIERZOWY DN80 (2szt.)
6. ZASUWA NOŻOWA DN80 (3szt.)
7. PRZEPŁYWOMIERZ DO ŚCIEKÓW Z PRZETWORNIKIEM I WYŚWIETLACZEM
8. ŻURAWIK O UDŹWIGU DO 350kg

Bionor

BIONOR Sp. z o.o.
ul. Ściegiennego 26, 25-114 Kielce
tel./fax 41 348 33 03; 607 069 858
www.bionor.pl; bionor@bionor.pl

Obiekt: DOM POMOCY SPOŁECZNEJ m. MNICHÓW gm. JĘDRZEJÓW, pow. JĘDRZEJÓW, woj. ŚWIĘTOKRZYSKIE

Zamierzenie budowlane: "Budowa pompowni ścieków z rurociągiem tłocznym z terenu DPS w Mnichowie do istniejącej sieci kanalizacyjnej w miejscowości Miąsowa wraz z przebudową istniejącej sieci kanalizacyjnej na terenie DPS w Mnichowie"

Branża: SANITARNA	Stadium: PROJEKT WYKONAWCZY		Data 04.2016
Nazwa rysunku: POMPOWNIA ŚCIEKÓW Z KOMORĄ ARMATURY		Skala 1: 40	Nr rys. 6

	Nazwisko	Uprawnienia	Podpis
Projektował	mgr inż. R. Sznajder	Upr.bud.Nr KL-132/02 w zakresie sieci, instalacji i urządzeń w wodkan, cieplin., wentyl. i gaz.-spec. oczyszczalnie ścieków	
Projektował	mgr inż. T. Religa	Upr.bud.Nr PDK/0009/POOS/07 w zakresie sieci, instalacji i urządzeń w wodkan, cieplin., wentyl. i gaz	
Opracował	mgr inż. M. Borycka		
Opracował	mgr inż. K. Piatek		
Sprawdził	mgr inż. B. Olewińska	Upr.bud.Nr KL-21/01 w zakresie sieci, instalacji i urządzeń w wodkan, cieplin., wentyl. i gaz.-spec. oczyszczalnie ścieków	